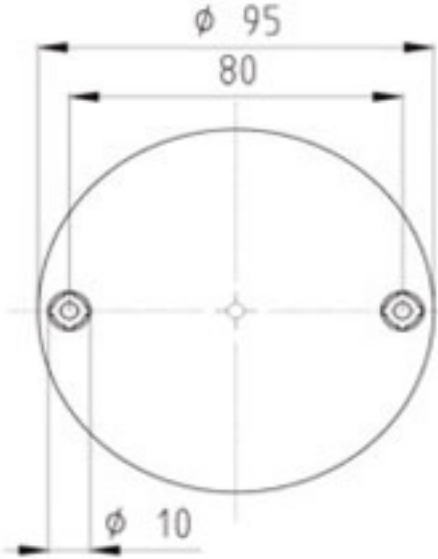
ϕ 95
80
ϕ 10

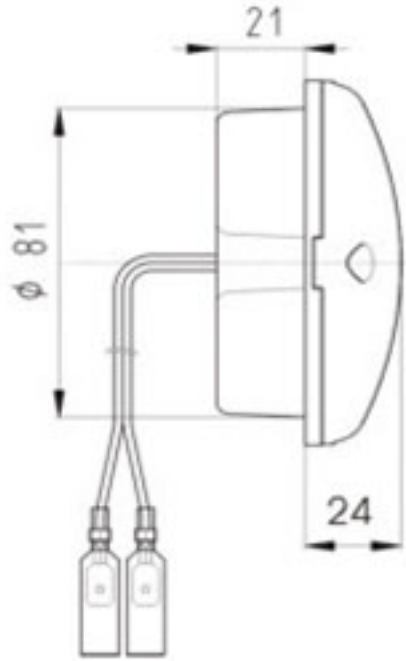
21
ϕ 81
24