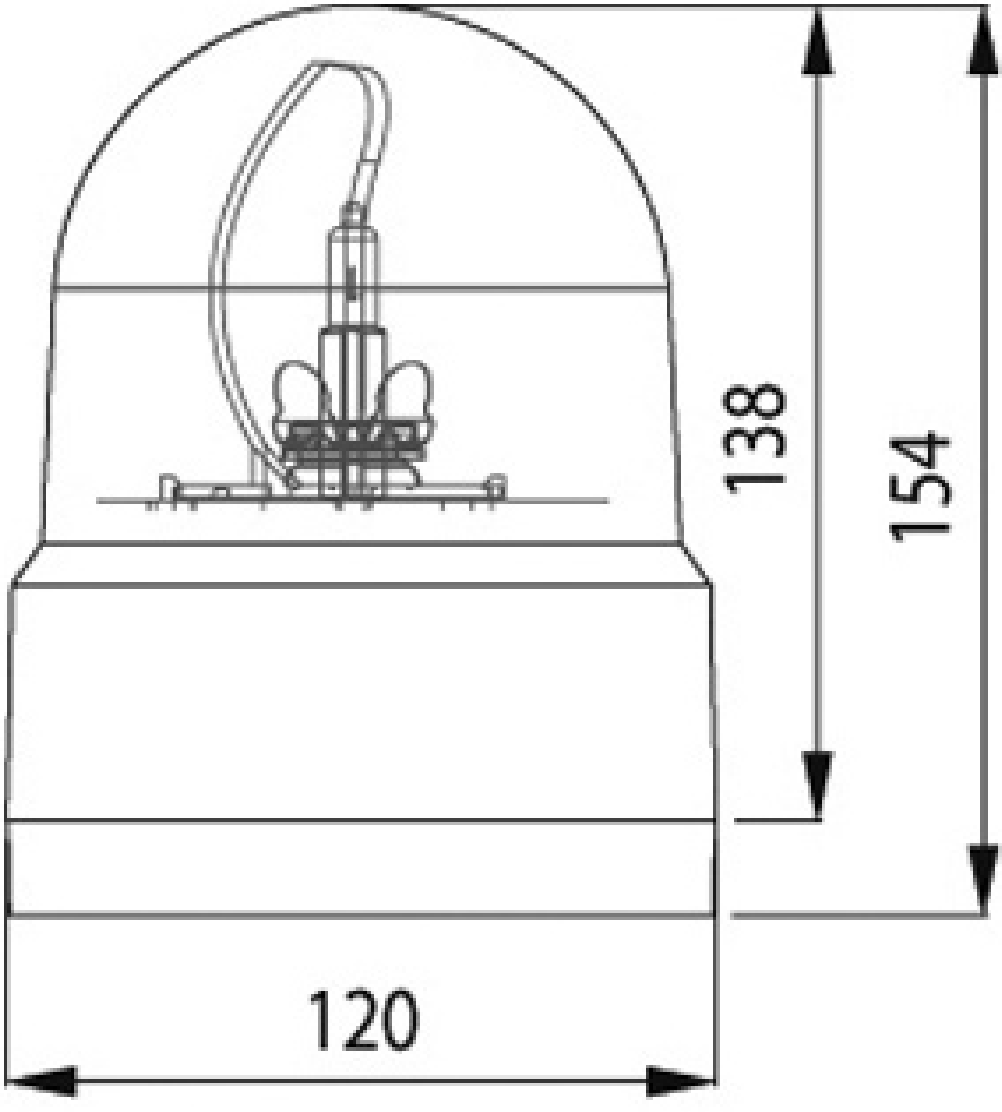
138
154
120

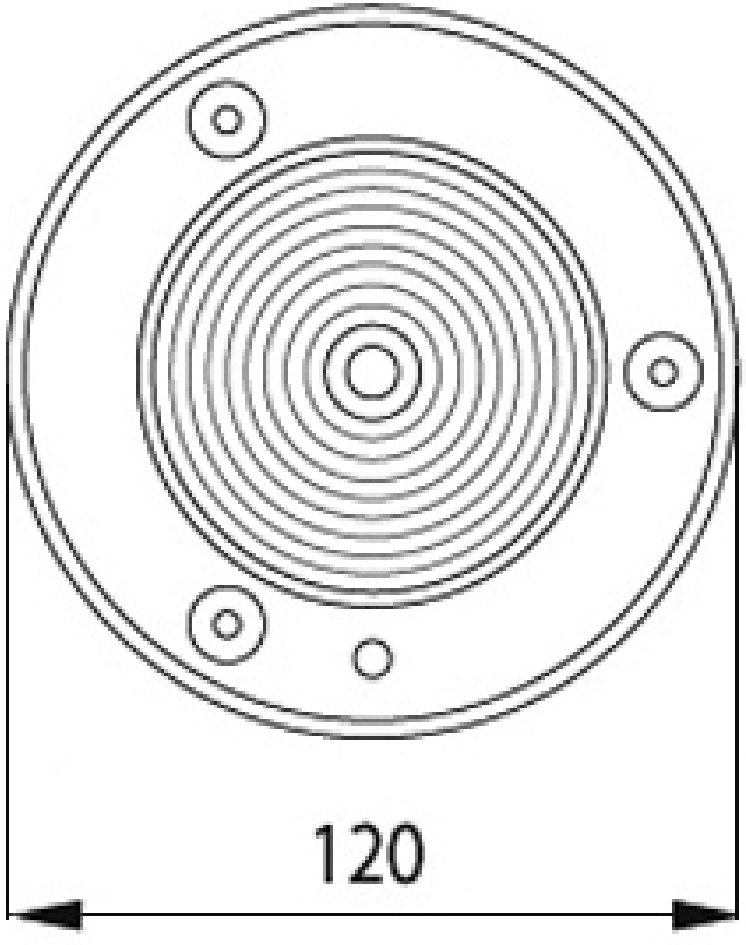
120