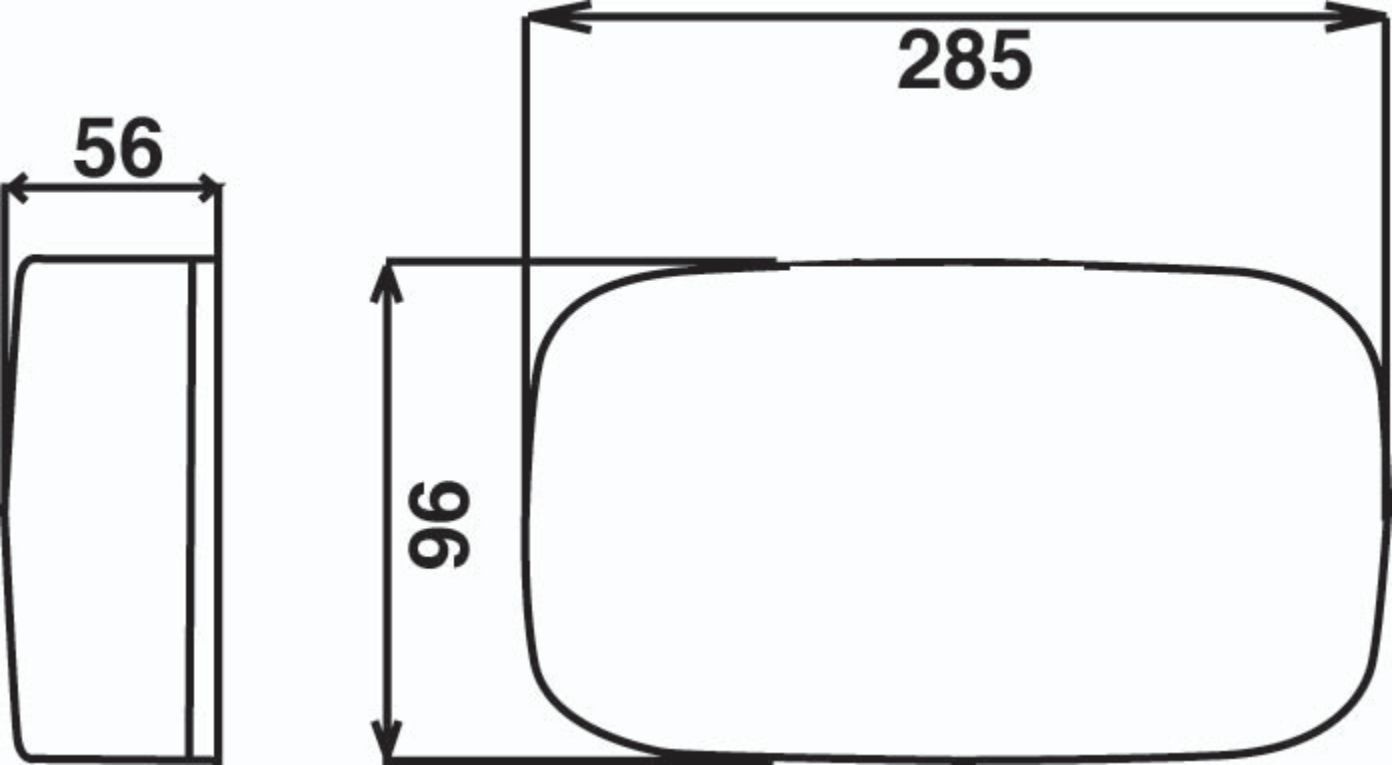
56
285
96