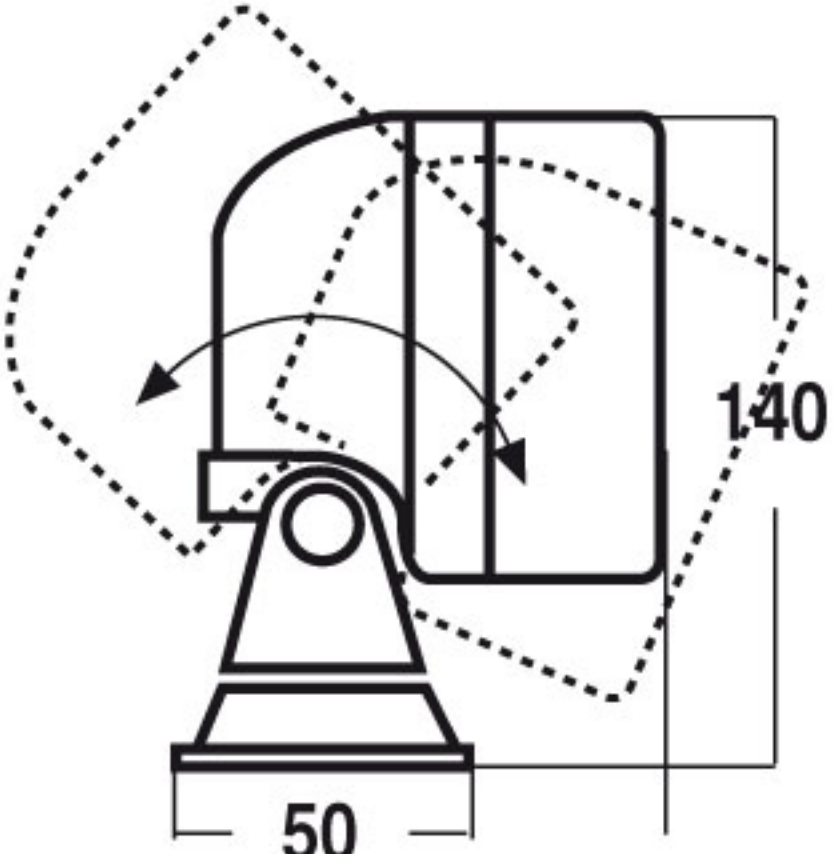
140
50

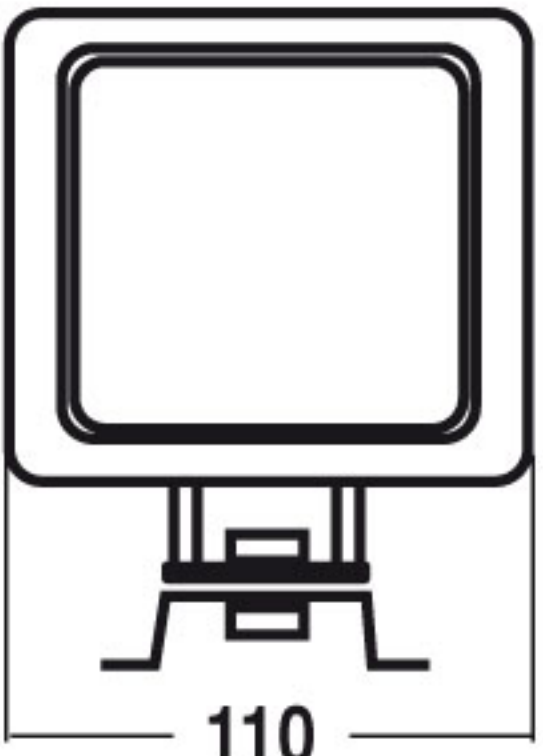
110