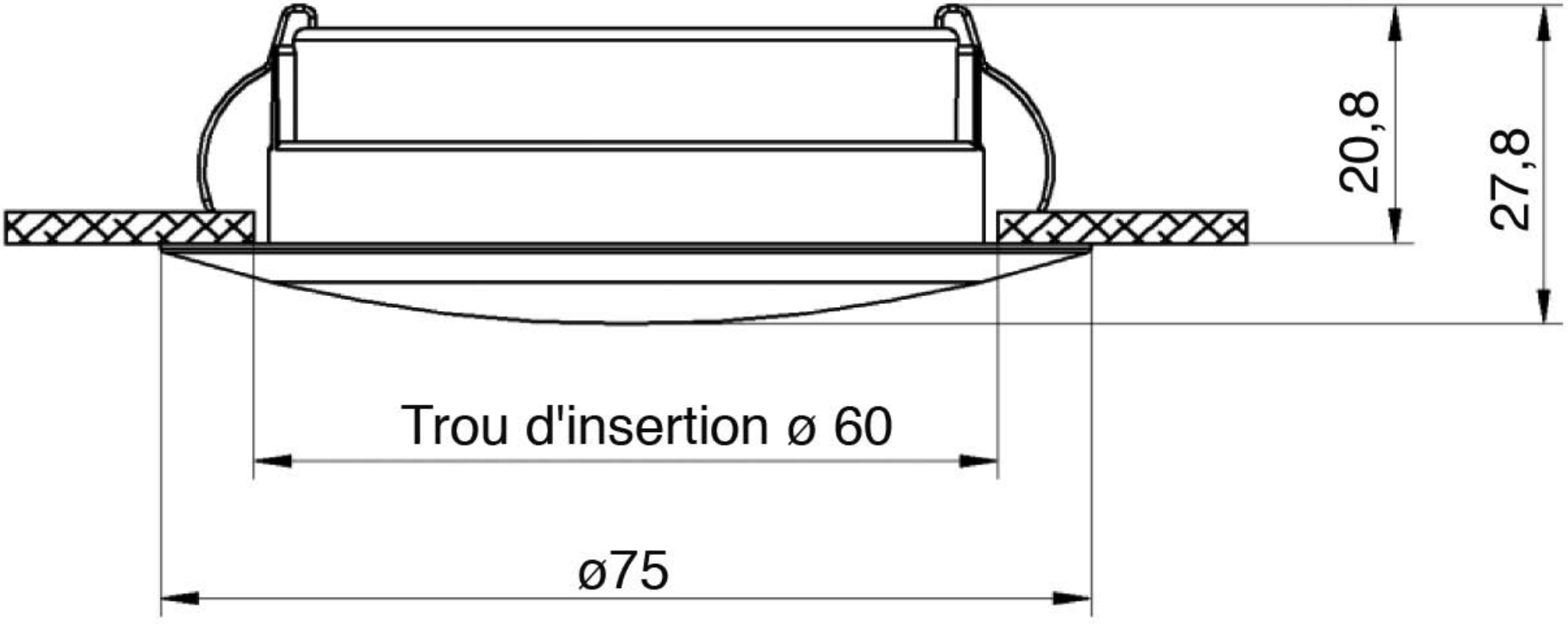
20,8
27,8
Trou d'insertion ø 60
ø75