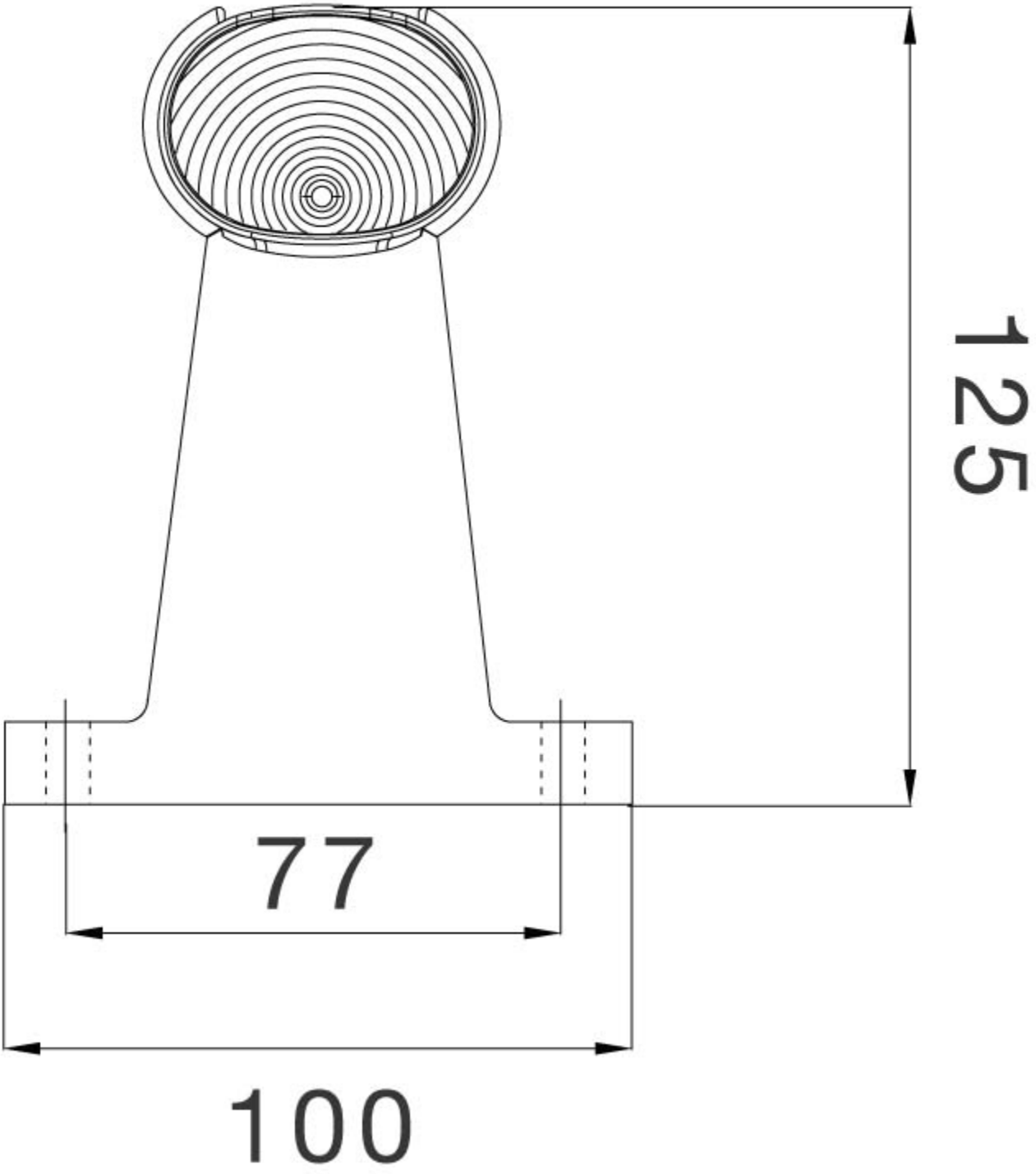
125
77
100