S.A.S. au capital de 500 000 €
Z.A.E des longs sillons - 4 Rue des longs sillons
77120 COULOMMIERS
Tél : 01 64 75 68 00 - Fax : 01 64 75 68 09
R.C.S. Meaux 672 030 467
N° TVA INTRACOMMUNAUTAIRE - FR 54 672 030 467

Connecteurs injection électronique

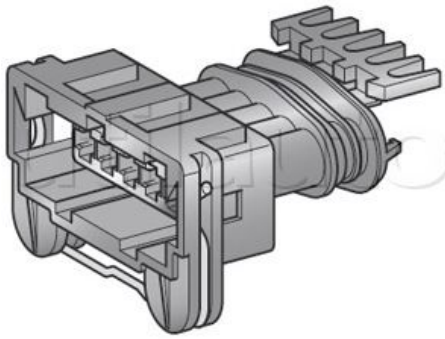

Gamme de connecteurs spécifiques AMP pour système d'allumages électroniques récents.
Résistants à l'humidité.
Utilisés pour la connexion des capteurs, injections, potentiomètres, trimmers..., et également utilisés pour la connexion de certains feux poids lourds.

Conditionnement : 10 pièces

Les cosses mâles et femelles et les garnitures d'étanchéité sont à commander séparément.

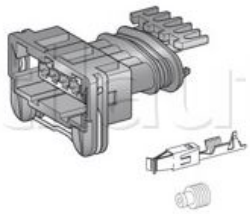

Référence	Caractéristiques	Page Catalogue
197656	**Connecteur 5 voies pour capteurs et injecteurs avec étrier de blocage pour cosses femelles Réf. 182574 ou 182575 - Garniture étanche 195607 ou 195608**	**290**