S.A.S. au capital de 500 000 €
Z.A.E des longs sillons - 4 Rue des longs sillons
77120 COULOMMIERS
Tél : 01 64 75 68 00 - Fax : 01 64 75 68 09
R.C.S. Meaux 672 030 467
N° TVA INTRACOMMUNAUTAIRE - FR 54 672 030 467

Connecteurs étanches série 2.8 mm

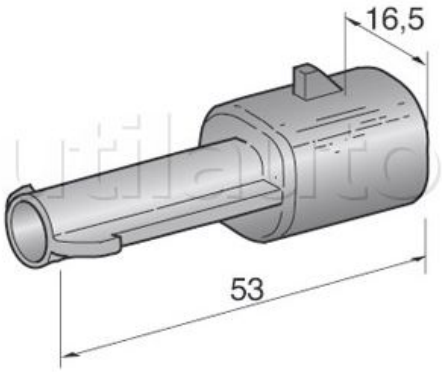

Les connecteurs ont des propriétés d'étanchéité équivalentes à IP67.
Un dispositif d'insertion à ressort garantit les connexions électriques. Idéal pour utilisation en milieux humides ou en présence d'agents oxydants.
Résistent aux hydrocarbures et aux hautes températures. Couleur : noir.
Conditionnement : 5 pièces

Connexions par cosses Metripack 280 spéciales pour câble 1 à 2.5 mm².
Les cosses pour connexion et les bagues d'étanchéité pour les cosses sont à commander séparement.

Cosses mâles pour connecteur Réf. 182562
Cosses femelles pour connecteur Réf. 182563
Bagues d'étanchéité silicone vert pour cosses mâles et femelles Réf. 195605

Référence	Caractéristiques	Page Catalogue
195810	**Connecteur 1 voie pour cosses mâles Réf 182562**	**286**