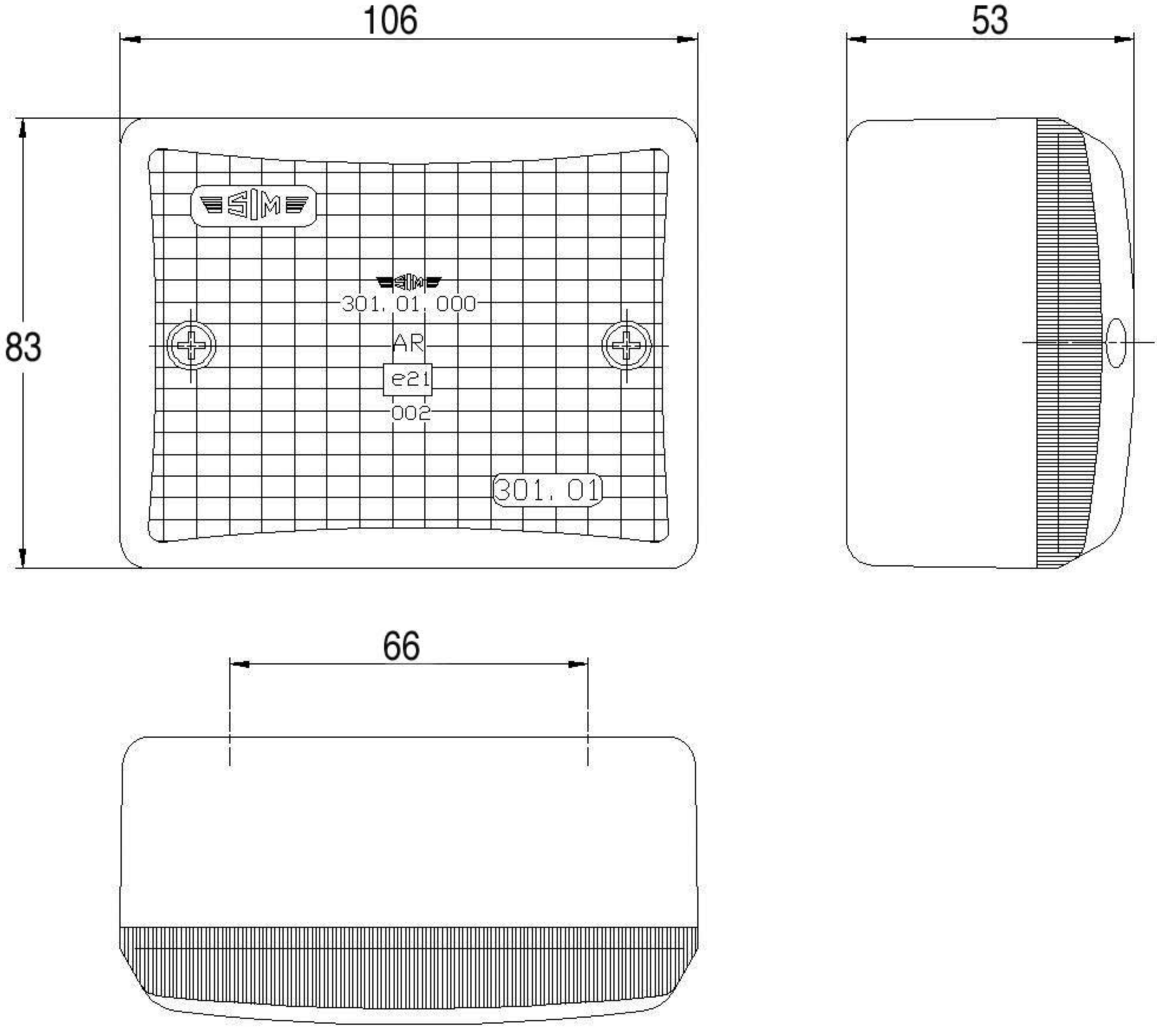
106
53
83
301. 01. 000
AR
e21
002
301. 01
66