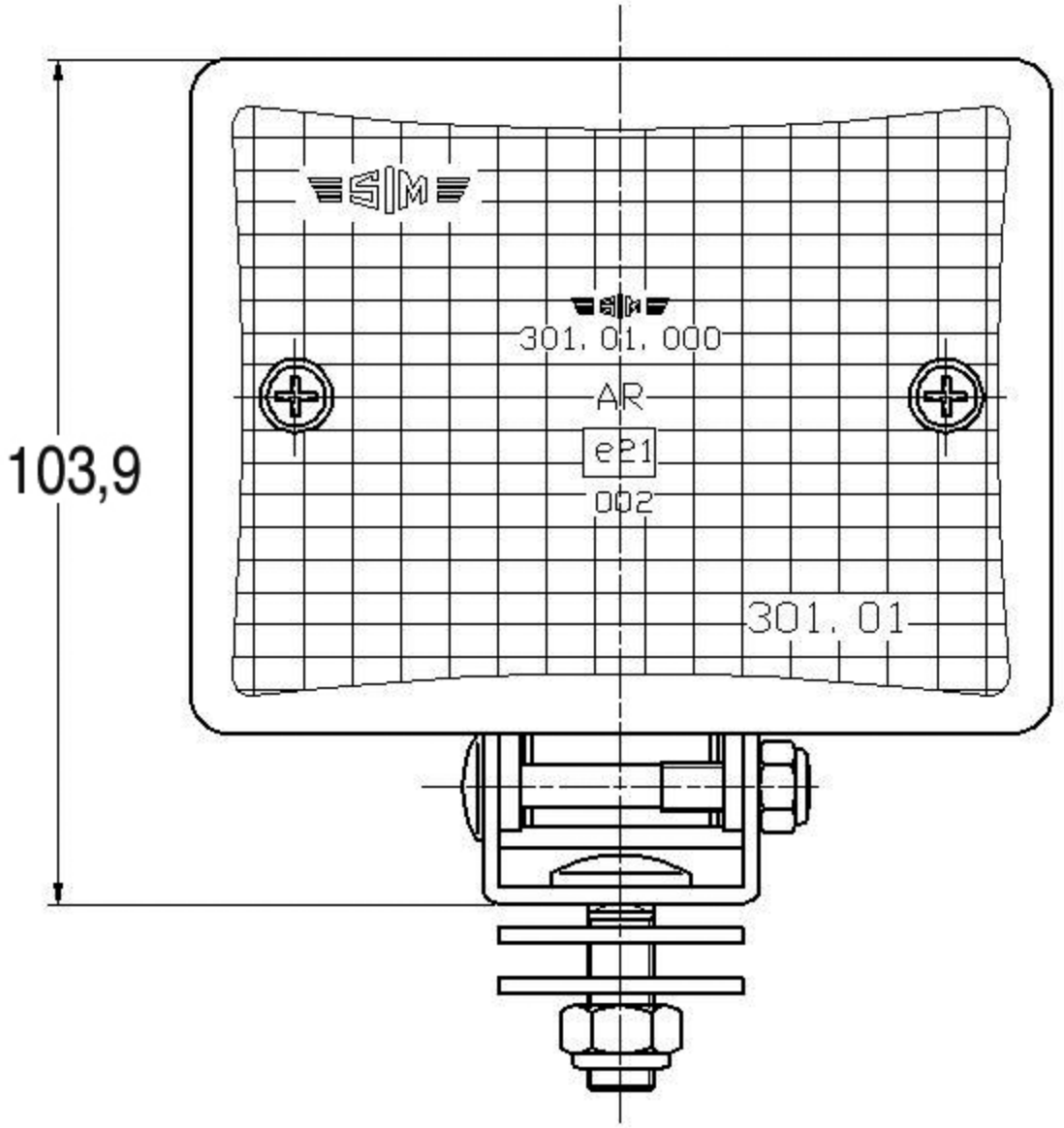
SIM
301. 01. 000
AR
e21
002
301. 01
103,9

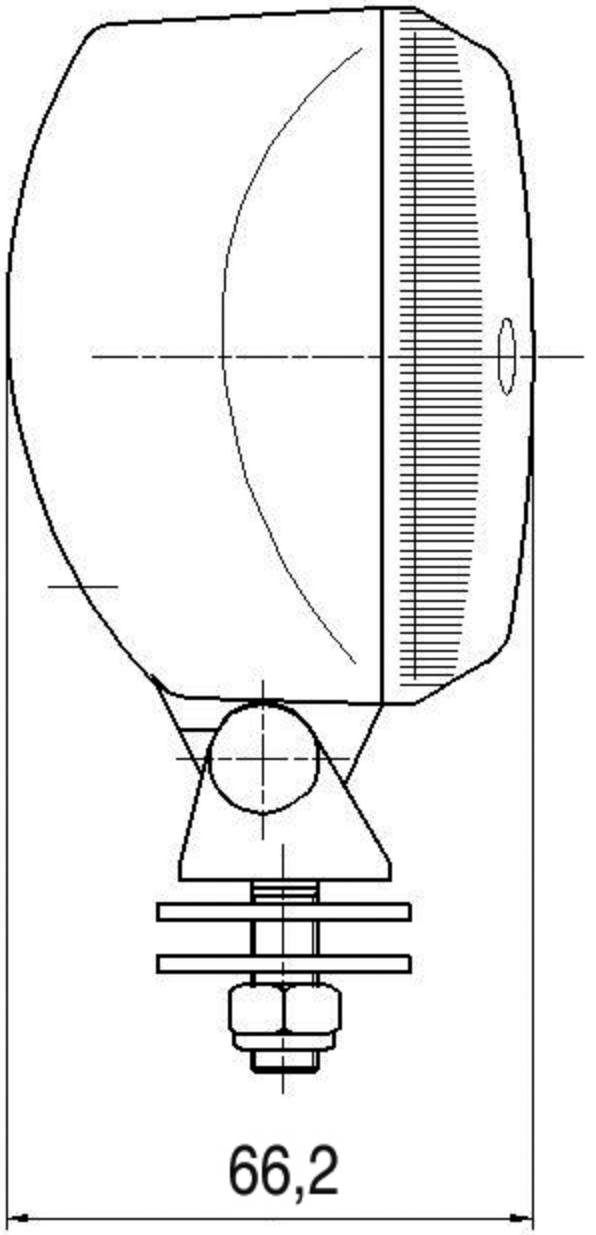
66,2

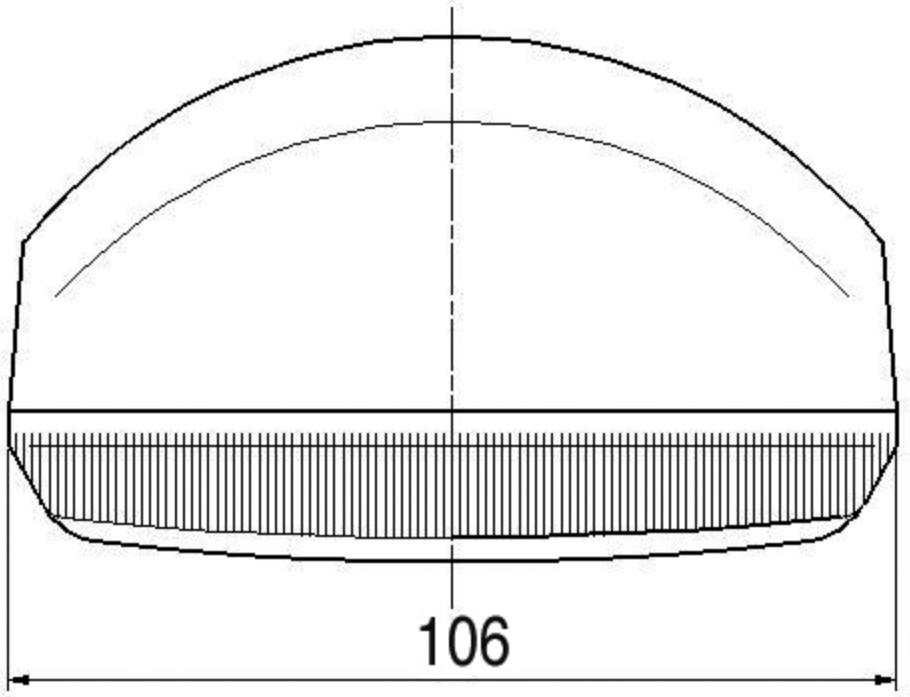
106