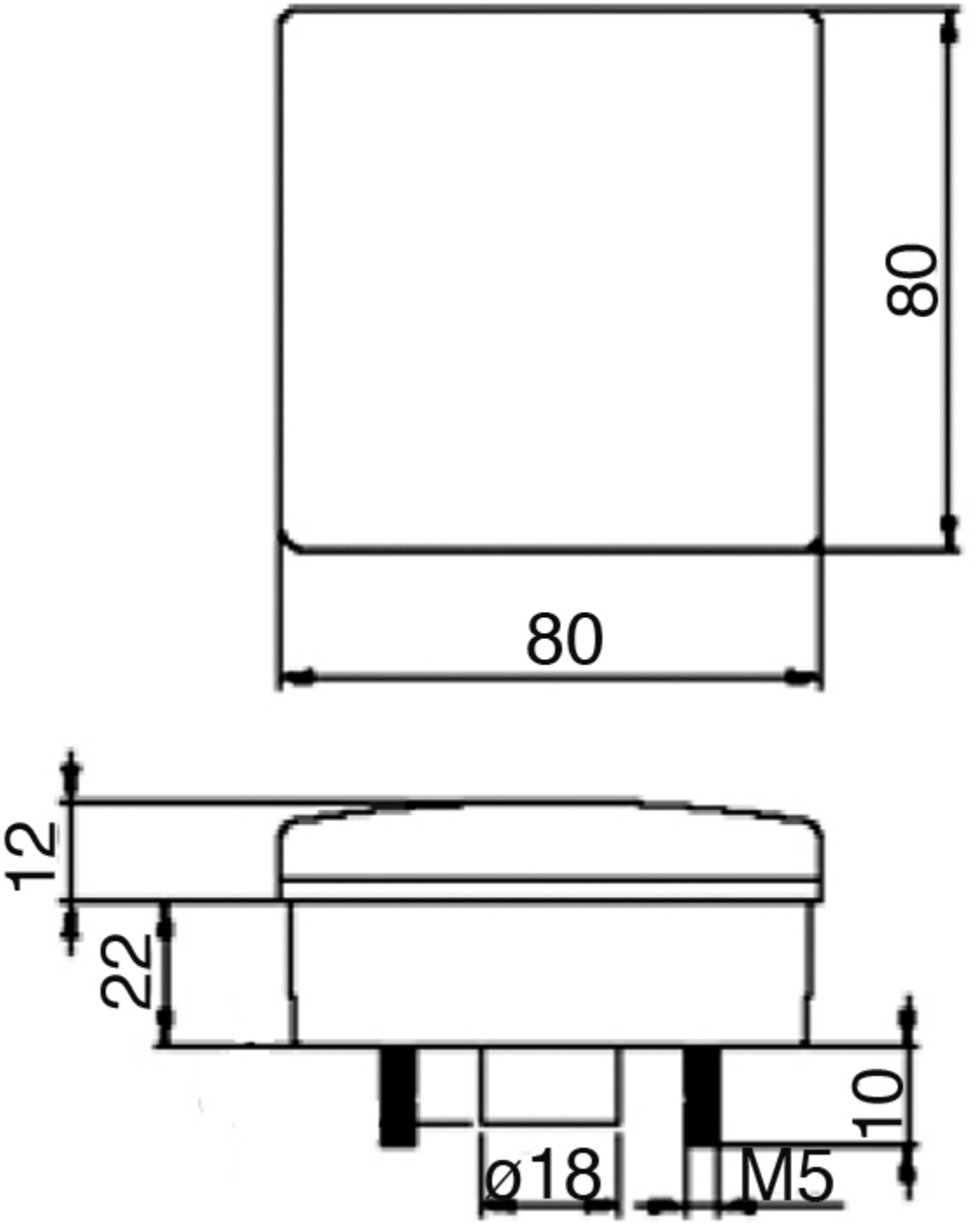
80
80
12
22
10
ø18
M5