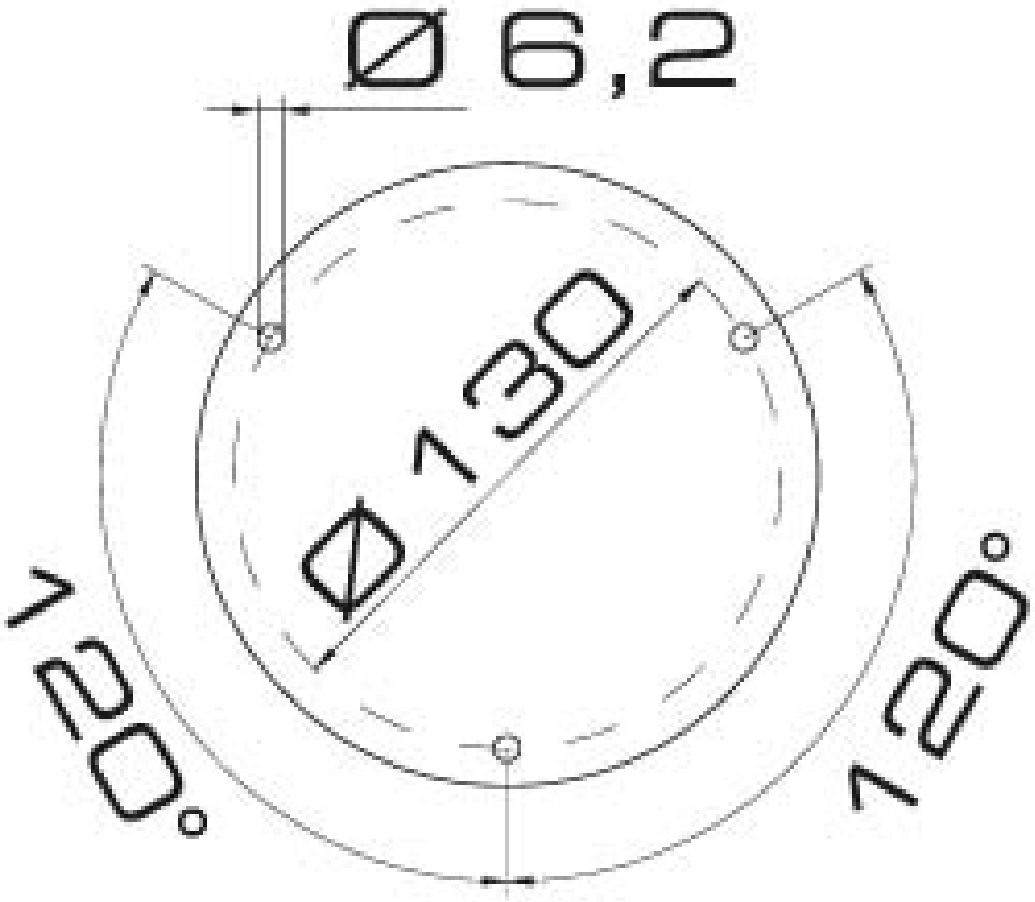
Ø 6,2
Ø 130
120°
120°

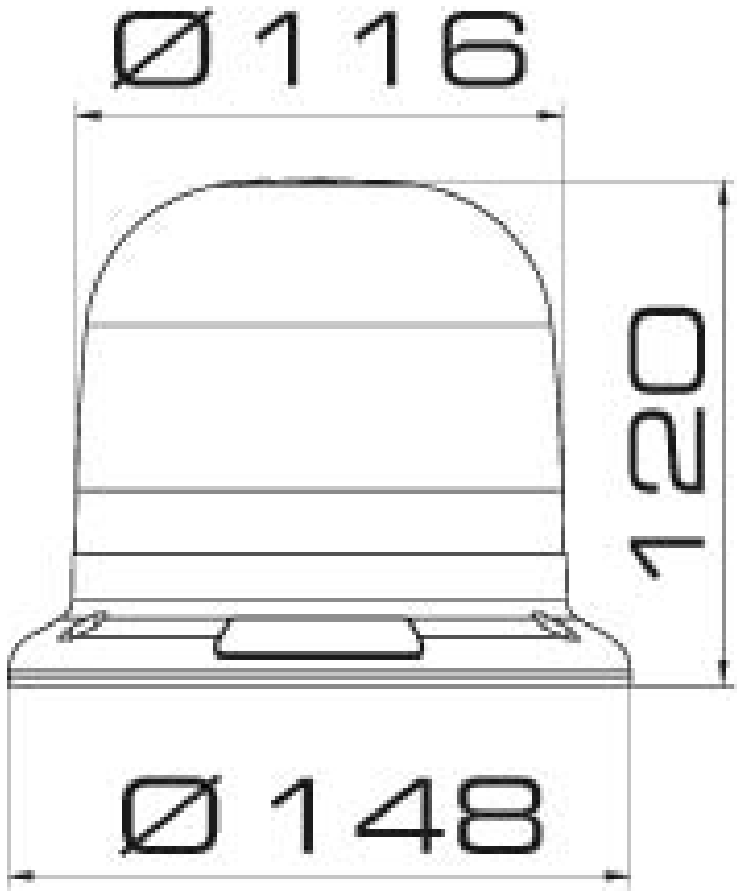
Ø 116
120
Ø 148