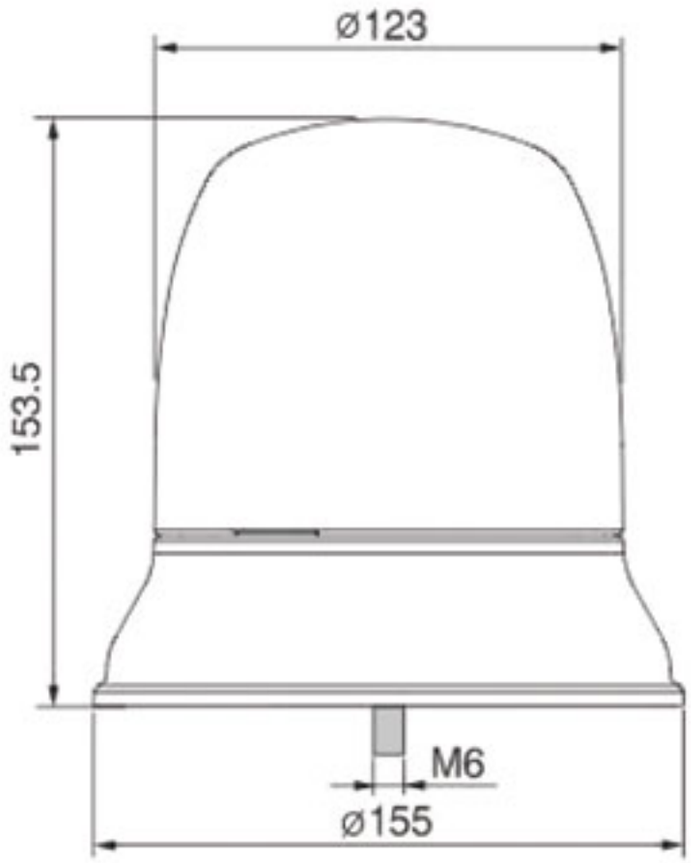
ø123
153.5
M6
ø155

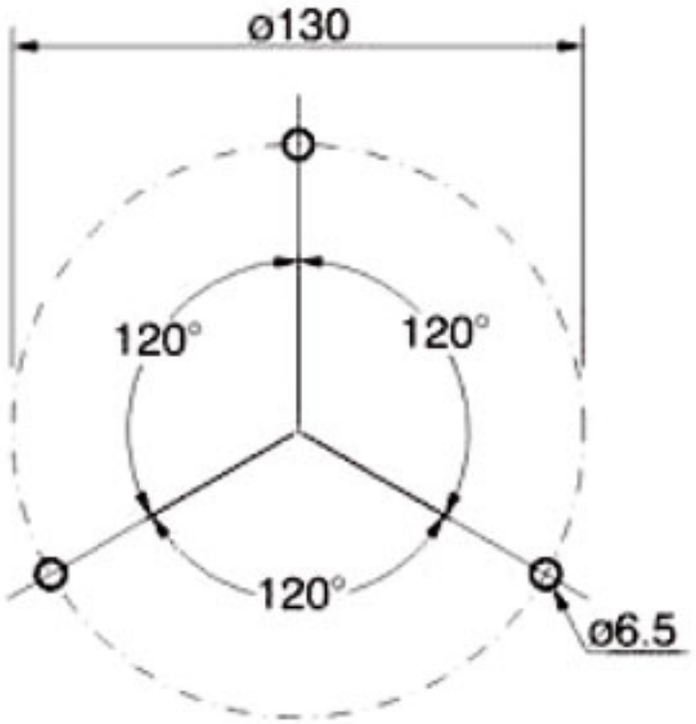
ø130
120°
120°
120°
ø6.5

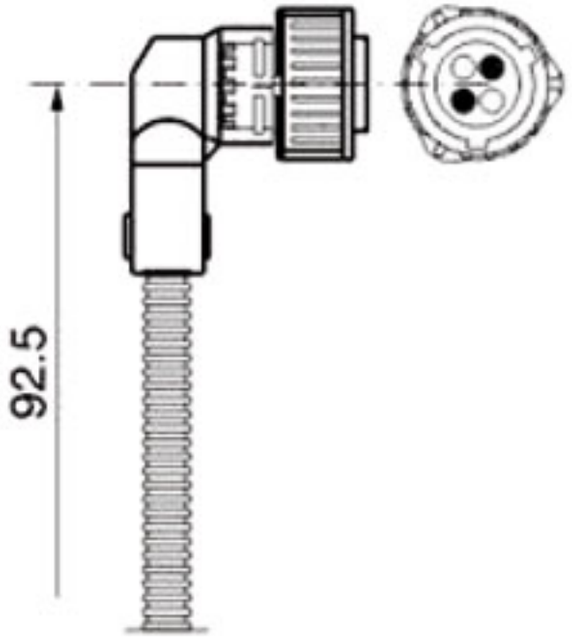
92.5