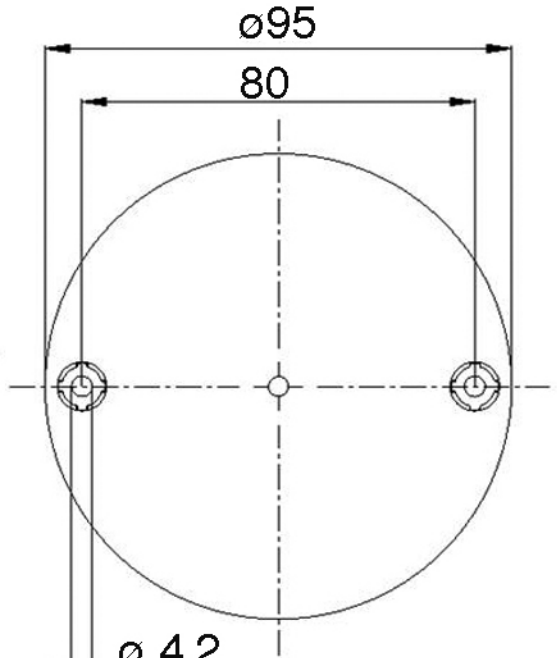
ø95
80
ø 4,2

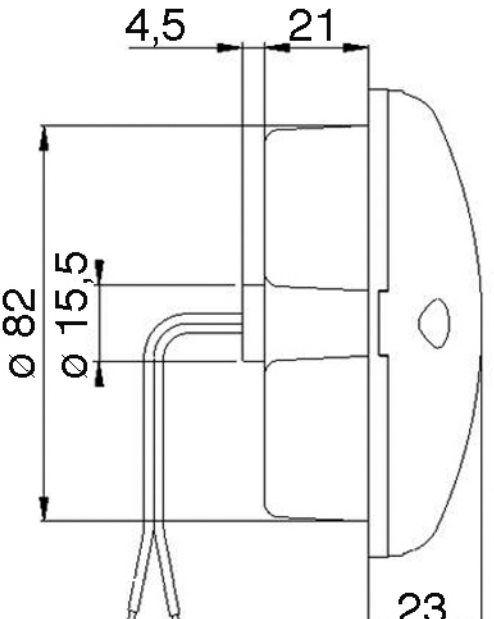
4,5
21
ø 82
ø 15,5
23