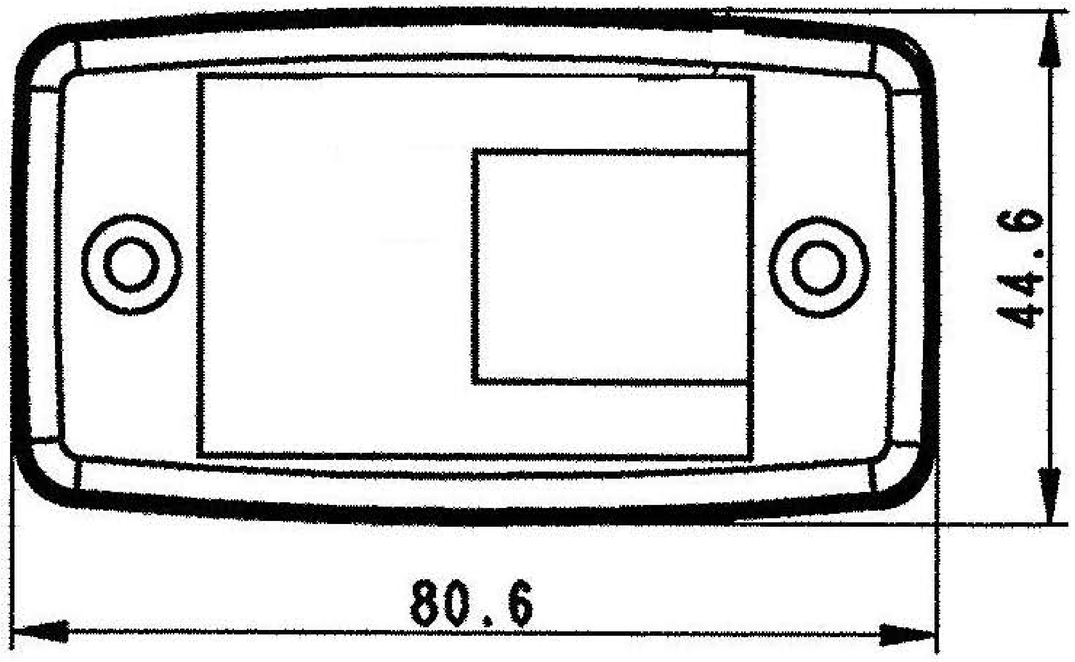
44.6
80.6

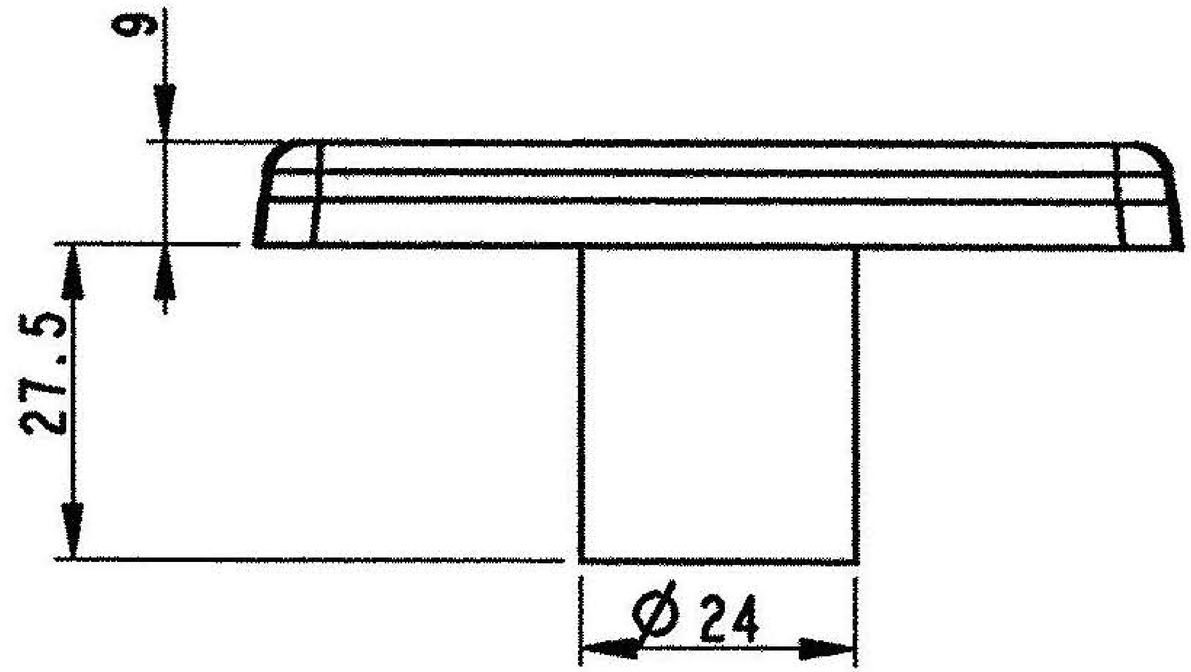
9
27.5
Ø 24

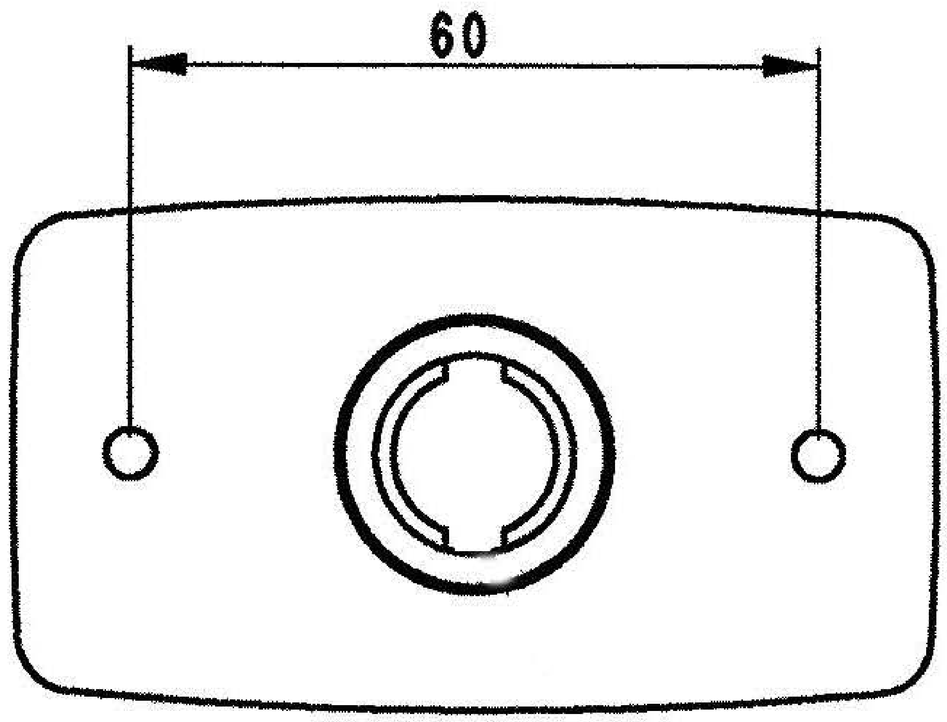
60