S.A.S. au capital de 500 000 €
Z.A.E des longs sillons - 4 Rue des longs sillons
77120 COULOMMIERS
Tél : 01 64 75 68 00 - Fax : 01 64 75 68 09
R.C.S. Meaux 672 030 467
N° TVA INTRACOMMUNAUTAIRE - FR 54 672 030 467

HELYCORD®

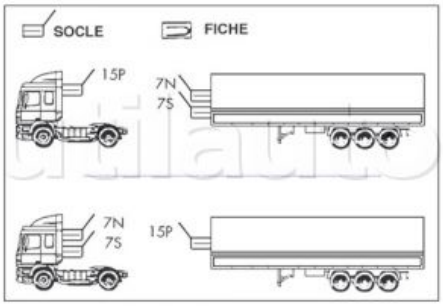

Cordons adaptateurs pour tracteurs et semi-remorques equipés de socles 15 et 7 pôles - 24 Volts

Caractéristiques techniques :
Gaine polyuréthane
Cordon 12 pôles connectés côté 15 broches - ISO12098 correspond à l'adaptateur VOLVO-IVECO
Cordon équipé de fiches métal avec ressorts de protection

Référence	Caractéristiques	Longueur de travail (mètres)	Page Catalogue	Section mm2
CPC15F7	**Equipé d'un côté d'une fiche 15 broches ISO 12098 avec manchon de protection à l'entrée des 2 cordons, de l'autre côté 2 fiches 7 broches métal 24N et 24S avec ressorts de protection** **12 pôles connectés côté 15 broches ISO12098 correspond à l'adaptateur VOLVO-IVECO**	**3.50**	**189**	**6 x 1 + 1 x 1,5**