S.A.S. au capital de 500 000 €
Z.A.E des longs sillons - 4 Rue des longs sillons
77120 COULOMMIERS
Tél : 01 64 75 68 00 - Fax : 01 64 75 68 09
R.C.S. Meaux 672 030 467
N° TVA INTRACOMMUNAUTAIRE - FR 54 672 030 467

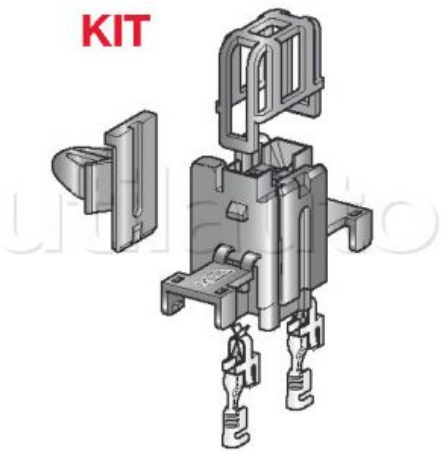

Kit porte-fusibles pour fusibles MINI

Kit composé de :

1 porte-fusible + couvercle

+ 2 cosses de fixation

+ 1 plaque-support pour trou ø 6.5 mm

Vendu à l'unité

Référence	Article épuisé	Page Catalogue
100152	**oui**	**298**